●AT-C-630／630T、AT-C-E800／E800T、AT-C-930／930T、AT-C-E1050／E1050T

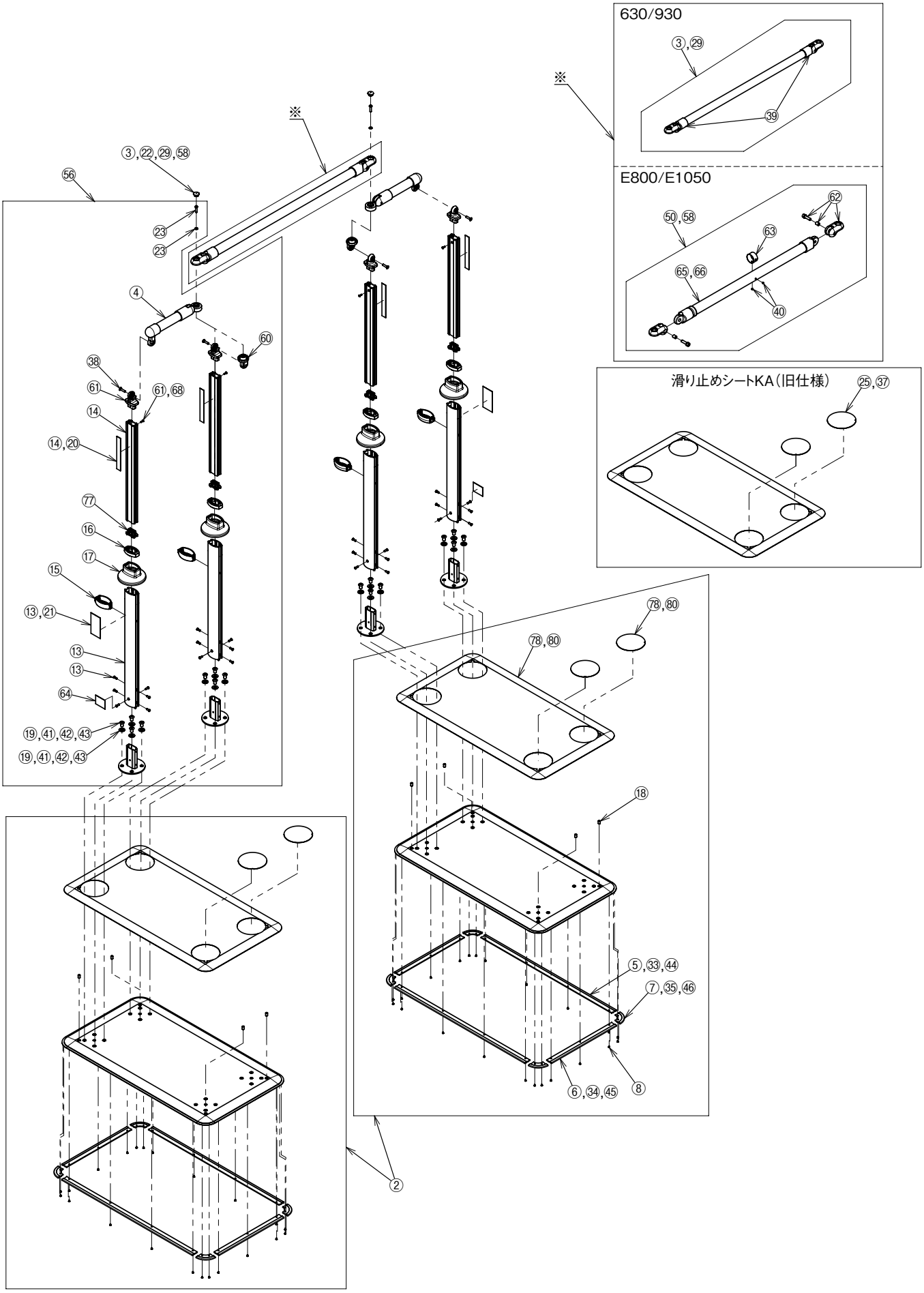

部品一覧

製　品　名	No.	部　品　名	部品コード	価格	備考			
					630	930	E800	E1050
AT-C-630／630T AT-C-E800／E800T AT-C-930／930T AT-C-E1050／E1050T	②	AT-C共通ベースプレート※製品と同じ梱包状態	592220	66,000円（税込72,600円）	○	○	○	○
	③	AT-C-930手すりセット（キャップ付）	592222	16,500円（税込18,150円）	—	○※1	—	—
	④	AT-C用240手すりセット	592223	11,600円（税込12,760円）	○※1	○※1	○※1	○※1
	⑤	AT-C用端面保護カバー70cm（4本）	592224	4,900円（税込 5,390円）	○	○	○	○
	⑥	AT-C用端面保護カバー35cm（4本）	592225	3,800円（税込 4,180円）	○	○	○	○
	⑦	AT-C用端面保護カバー コーナー（4個）	592226	3,600円（税込 3,960円）	○	○	○	○
	⑧	AT-C用端面保護カバーボルト（22個）	592227	2,800円（税込 3,080円）	○	○	○	○
	⑬	AT-C用外支柱（ねじ付）（2本）	592232	9,200円（税込10,120円）	○※2	○※2	○	○※2
	⑭	AT-C用スライド支柱（シール付）（2本）	592233	9,200円（税込10,120円）	○	○	○	○
	⑮	AT-C用高さ調節固定ピン（2個）	592234	4,700円（税込 5,170円）	○	○	○	○
	⑯	AT-C用支柱キャップ（2個）	592235	2,800円（税込 3,080円）	○	○	○	○
	⑰	AT-C用支柱プレートカバー（2個）	592236	3,100円（税込 3,410円）	○	○	○	○
	⑱	AT-C用ガタツキ調整用ボルト（4個）	592237	2,700円（税込 2,970円）	○	○	○	○
	⑲	AT-CR支柱固定ボタンボルト（8個）	592238	4,100円（税込 4,510円）	○	○	○	○
	⑳	AT-C用高さ目盛りシール（10枚）	592241	3,500円（税込 3,850円）	○	○	○	○
	㉑	AT-C用警告シール（10枚）	592242	3,700円（税込 4,070円）	○※2	○※2	○※2	○※2
	㉒	AT-C用可変支柱ブラケットキャップ（8個）	592243	2,900円（税込 3,190円）	○	○	○	○
	㉓	AT-C用回転固定ボルト（8本）※ワッシャー8枚付き	592244	3,300円（税込 3,630円）	○	○	○	○
	㉕	AT-C用滑り止めシートKA（小丸）（8枚）	592249	3,700円（税込 4,070円）	○	○	○	○
	㉙	AT-C-630手すりセット（キャップ付）	592363	16,500円（税込18,150円）	○※1	—	—	—
	㉝	AT-C用端面保護カバー70cm（20本）	592264	13,500円（税込14,850円）	○	○	○	○
	㉞	AT-C用端面保護カバー35cm（20本）	592265	10,400円（税込11,440円）	○	○	○	○
	㉟	AT-C用端面保護カバーコーナー（40個）	592266	13,500円（税込14,850円）	○	○	○	○
	㊲	AT-C用滑り止めシート（小丸）（20枚）	592268	5,500円（税込 6,050円）	○	○	○	○
	㊳	AT-C用ブラケット接続ボルトM6（4本）	592269	1,600円（税込 1,760円）	○	○	○	○
	㊴	AT-C用丸棒ブラケットΦ34（2個）	592365	8,000円（税込 8,800円）	○	○	—	—
	㊵	AT-C用手すり伸縮固定ボルト（2本）	592366	1,250円（税込 1,375円）	—	—	○	○
	㊹	AT-C用端面保護カバー70cm（60本）	592383	36,300円（税込39,930円）	○	○	○	○
	㊺	AT-C用端面保護カバー35cm（60本）	592384	26,700円（税込29,370円）	○	○	○	○
	㊻	AT-C用端面保護カバーコーナー（120個）	592385	36,300円（税込39,930円）	○	○	○	○
	㊿	AT-C-E1050-S手すりセット（キャップ付）	592389	44,000円（税込48,400円）	—	—	—	○※1
	56	AT-C共通支柱セット	592395	46,500円（税込51,150円）	○	○	○	○
	58	AT-C-E800-S手すりセット（キャップ付）	592397	44,000円（税込48,400円）	—	—	○	—
	60	AT-C用回転固定受けブラケット	592292	3,700円（税込 4,070円）	○	○	○	○
	61	AT-C用支柱接続ブラケット	592293	3,700円（税込 4,070円）	○	○	○	○
	62	AT-C S用可変ブラケット（回転部上）	592294	4,900円（税込 5,390円）	—	—	○	○※3
	63	AT-C用伸縮部注意シール（10枚入）	592295	3,700円（税込 4,070円）	—	—	○	○※4
	64	AT-C用品質表示シール（10枚入）	592296	3,700円（税込 4,070円）	○※5	○※5	○	○※5
	65	AT-C-E800-S伸縮手すり	592297	36,300円（税込39,930円）	—	—	○	—
	66	AT-C-E1050-S伸縮手すり	592298	36,300円（税込39,930円）	—	—	—	○※3
	68	AT-C用支柱接続ボルト（10本入）	592357	2,100円（税込 2,310円）	○	○	○	○
	77	AT-C用支柱ガタツキ防止キャップ（2個）	592358	1,900円（税込 2,090円）	※6	※6	※6	※6
	78	AT-C用滑り止めシートKA-共通（2set）	592301	13,200円（税込14,520円）	※7	※7	※7	※7
	80	AT-C用滑り止めシートKA-共通（10set）	592328	60,500円（税込66,550円）	※7	※7	※7	※7

※1 手すり生産先変更により、在庫なくなり次第、切り替えとなります。
※2 E800シリーズ発売後、240シリーズ以外の警告シールが共通になります。在庫がなくなり次第、切り替えとなります。
※3 E1050-S手すりをご使用の場合が、対応可能です。
※4 E1050-S手すり仕様変更後のシールであるため色味が異なりますが、ご使用するのに支障はありません。
※5 E800シリーズ発売後、品質表示シールが共通になります。お手元のシールと異なっていても問題ありません。
※6 仕様変更を行い、ポリエチレンテープからキャップに変更します。キャップが付属していないスライド支柱にも取り付け可能です。
※7 仕様変更を行い、表面仕様を見直しています。新旧を同じプレートに貼付すると高低差がでます。全面貼替をお勧めします。

※部品については、お届けまでに日数をいただいておりますので、あらかじめご了承ください。