●AT-C-E800-S／E800T-S／AT-C-E1050-S／

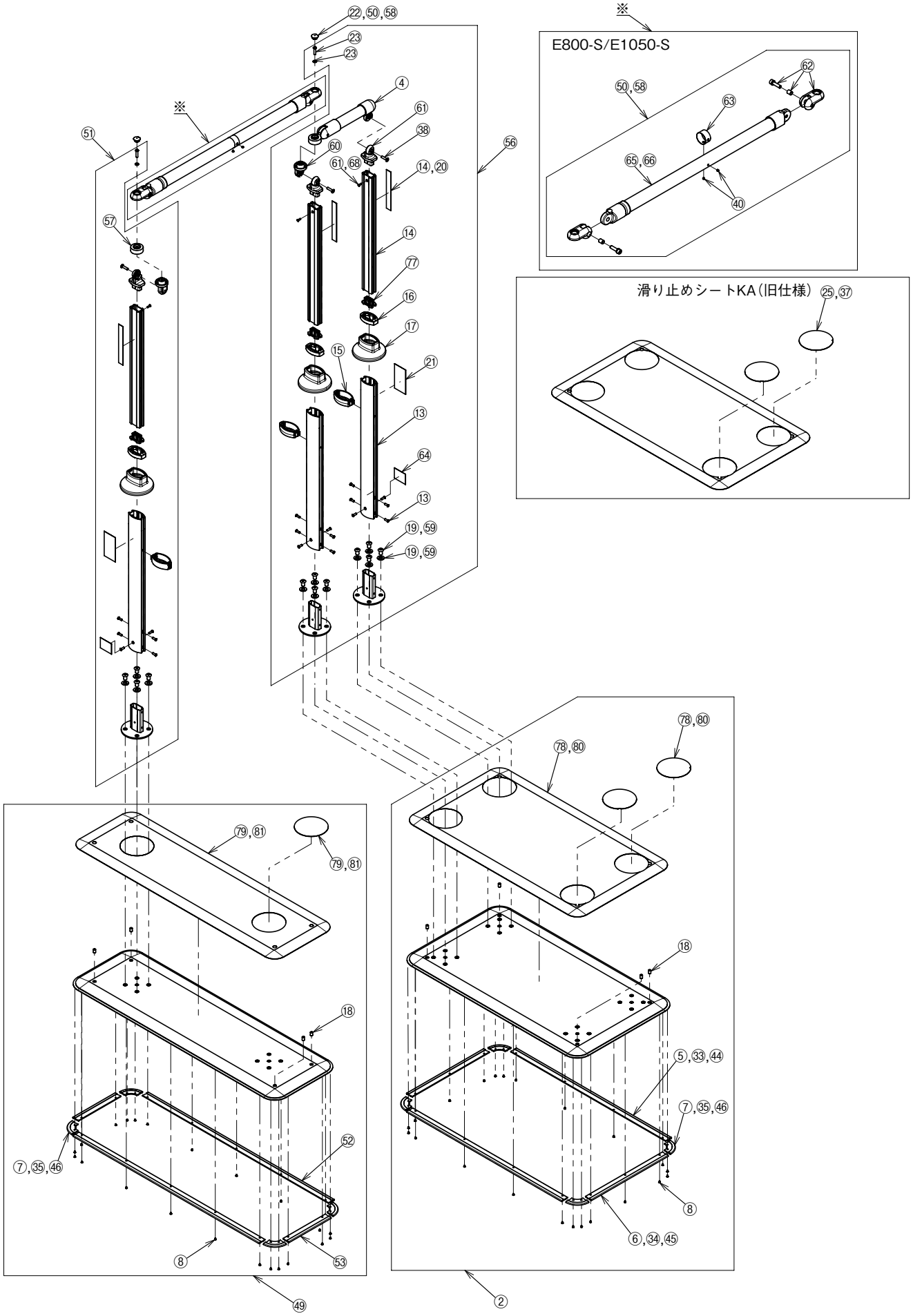

※部品については、お届けまでに日数をいただいておりますので、あらかじめご了承ください。

部品一覧

製　品　名	No.	部　品　名	部品コード	価格	備考	
					E800-S	E1050-S
AT-C-E800-S／E800T-S／AT-C-E1050-S／E1050T-S	②	AT-C共通ベースプレート※製品と同じ梱包状態	592220	66,000円(税込72,600円)	○	○
	④	AT-C用240手すりセット	592223	11,600円(税込12,760円)	○※1	○※1
	⑤	AT-C用端面保護カバー70cm(4本)	592224	4,900円(税込 5,390円)	○	○
	⑥	AT-C用端面保護カバー35cm (4本)	592225	3,800円(税込 4,180円)	○	○
	⑦	AT-C用端面保護カバー コーナー(4個)	592226	3,600円(税込 3,960円)	○	○
	⑧	AT-C用端面保護カバーボルト(22個)	592227	2,800円(税込 3,080円)	○	○
	⑬	AT-C用外支柱(ねじ付)(2本)	592232	9,200円(税込10,120円)	○	○※2
	⑭	AT-C用スライド支柱(シール付)(2本)	592233	9,200円(税込10,120円)	○	○
	⑮	AT-C用高さ調節固定ピン(2個)	592234	4,700円(税込 5,170円)	○	○
	⑯	AT-C用支柱キャップ(2個)	592235	2,800円(税込 3,080円)	○	○
	⑰	AT-C用支柱プレートカバー(2個)	592236	3,100円(税込 3,410円)	○	○
	⑱	AT-C用ガタツキ調整用ボルト(4個)	592237	2,700円(税込 2,970円)	○	○
	⑲	AT-CR支柱固定ボタンボルト(8個)	592238	4,100円(税込 4,510円)	○	○
	⑳	AT-C用高さ目盛りシール(10枚)	592241	3,500円(税込 3,850円)	○	○
	㉑	AT-C用警告シール(10枚)	592242	3,700円(税込 4,070円)	○※2	○※2
	㉒	AT-C用可変支柱ブラケットキャップ(8個)	592243	2,900円(税込 3,190円)	○	○
	㉓	AT-C用回転固定ボルト(8本)※ワッシャー8枚付き	592244	3,300円(税込 3,630円)	○	○
	㉕	AT-C用滑り止めシートKA(小丸)(8枚)	592249	3,700円(税込 4,070円)	○	○
	㉝	AT-C用端面保護カバー70cm(20本)	592264	13,500円(税込14,850円)	○	○
	㉞	AT-C用端面保護カバー35cm(20本)	592265	10,400円(税込11,440円)	○	○
	㉟	AT-C用端面保護カバーコーナー(40個)	592266	13,500円(税込14,850円)	○	○
	㊲	AT-C用滑り止めシート(小丸)(20枚)	592268	5,500円(税込 6,050円)	○	○
	㊳	AT-C用ブラケット接続ボルトM6(4本)	592269	1,600円(税込 1,760円)	○	○
	㊵	AT-C用手すり伸縮固定ボルト(2本)	592366	1,250円(税込 1,375円)	○	○
	㊹	AT-C用端面保護カバー70cm(60本)	592383	36,300円(税込39,930円)	○	○
	㊺	AT-C用端面保護カバー35cm(60本)	592384	26,700円(税込29,370円)	○	○
	㊻	AT-C用端面保護カバーコーナー(120個)	592385	36,300円(税込39,930円)	○	○
	㊾	AT-C用ベースプレートW940※製品と同じ梱包状態	592388	66,000円(税込72,600円)	○	○
	㊿	AT-C-E1050-S手すりセット(キャップ付)	592389	44,000円(税込48,400円)	—	○※1
	51	AT-C用S支柱セット	592390	30,000円(税込33,000円)	○	○
	52	AT-C用端面保護カバー84cm (4本)	592391	5,100円(税込 5,610円)	○	○
	53	AT-C用端面保護カバー19cm (4本)	592392	3,500円(税込 3,850円)	○	○
	56	AT-C共通支柱セット	592395	46,500円(税込51,150円)	○	○
	57	AT-C用ブラケットスペーサー	592291	3,700円(税込 4,070円)	○	○
	58	AT-C-E800-S手すりセット(キャップ付)	592397	44,000円(税込48,400円)	○	—
	60	AT-C用回転固定受けブラケット	592292	3,700円(税込 4,070円)	○	○
	61	AT-C用支柱接続ブラケット	592293	3,700円(税込 4,070円)	○	○
	62	AT-C S用可変ブラケット(回転部上)	592294	4,900円(税込 5,390円)	○	○
	63	AT-C用伸縮部注意シール(10枚入)	592295	3,700円(税込 4,070円)	○	○※3
	64	AT-C用品質表示シール(10枚入)	592296	3,700円(税込 4,070円)	○	○※4
	65	AT-C-E800-S伸縮手すり	592297	36,300円(税込39,930円)	○	—
	66	AT-C-E1050-S伸縮手すり	592298	36,300円(税込39,930円)	—	○
	68	AT-C用支柱接続ボルト(10本入)	592357	2,100円(税込 2,310円)	○	○
	77	AT-C用支柱ガタツキ防止キャップ(2個)	592358	1,900円(税込 2,090円)	※5	※5
	78	AT-C用滑り止めシートKA-共通(2set)	592301	13,200円(税込14,520円)	※6	※6
	79	AT-C用滑り止めシートKA-W940(2set)	592302	12,000円(税込13,200円)	※6	※6
	80	AT-C用滑り止めシートKA-共通(10set)	592328	60,500円(税込66,550円)	※6	※6
	81	AT-C用滑り止めシートKA-W940(10set)	592329	57,800円(税込63,580円)	※6	※6

※1 手すり生産先変更により、在庫なくなり次第、切り替えとなります。
※2 E800シリーズ発売後、240シリーズ以外の警告シールが共通になります。在庫がなくなり次第、切り替えとなります。
※3 E1050-S手すり仕様変更後のシールであるため色味が異なりますが、ご使用するのに支障はありません。
※4 E800シリーズ発売後、品質表示シールが共通になります。お手元のシールと異なっていても問題ありません。
※5 仕様変更を行い、ポリエチレンテープからキャップに変更します。キャップが付属していないスライド支柱にも取り付け可能です。
※6 仕様変更を行い、表面仕様を見直しています。新旧を同じプレートに貼付すると高低差がでます。全面貼替をお勧めします。

※部品については、お届けまでに日数をいただいておりますので、あらかじめご了承ください。