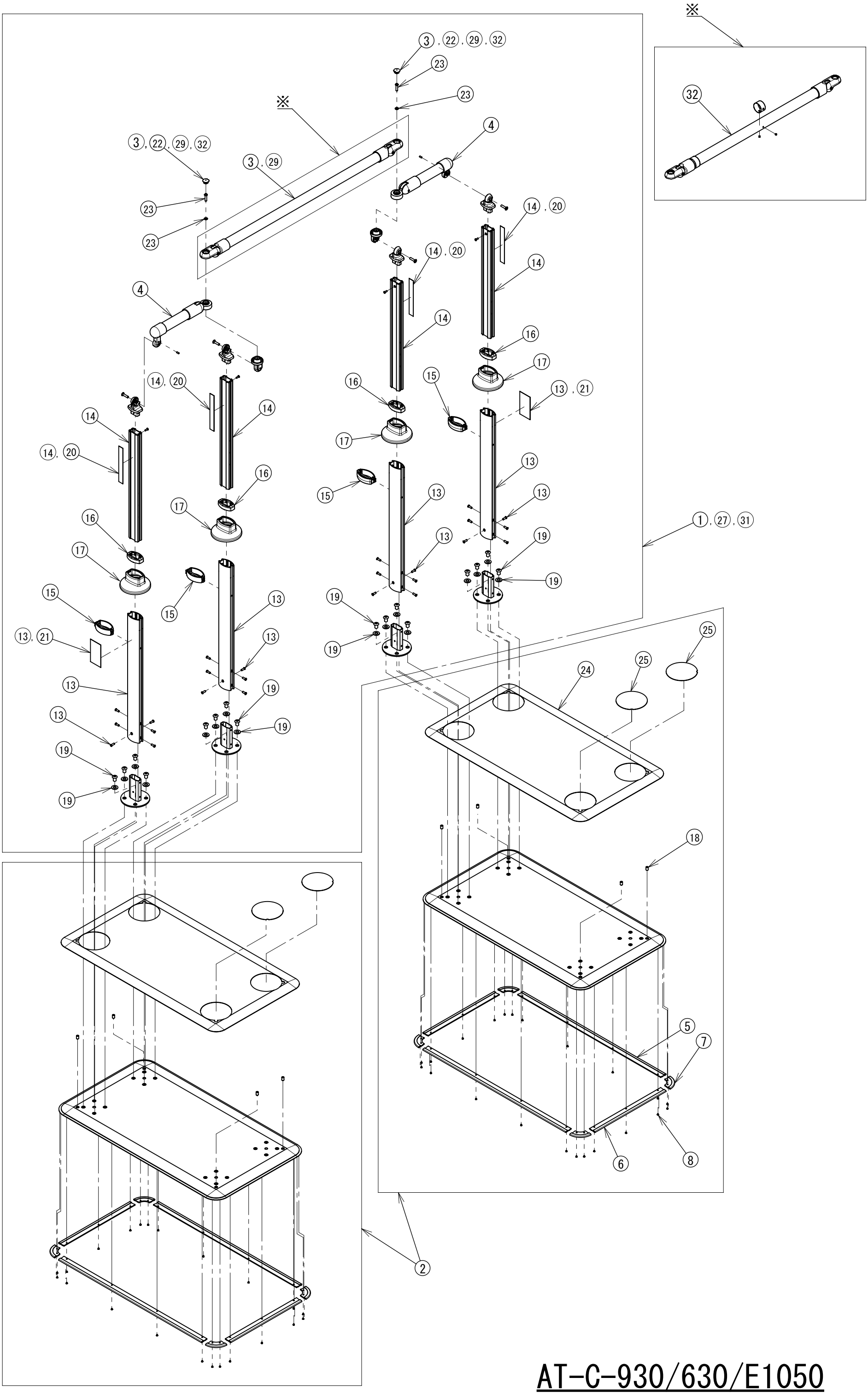

AT-C-930/630/E1050

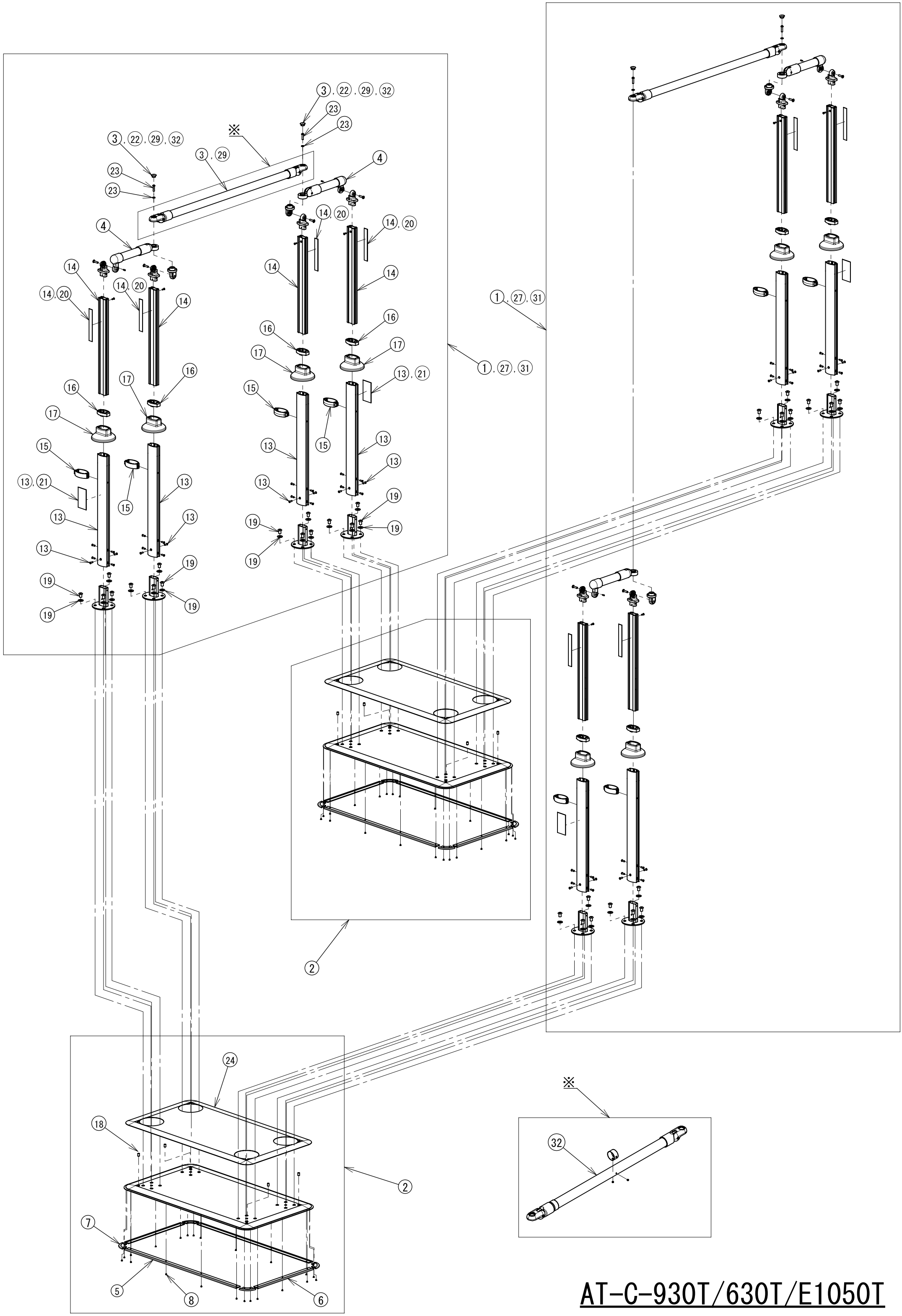

AT-C-930T/630T/E1050T

NO.	内容物	部品名	部品コード	税抜価格（円）	部品販売　対応表							
					９３０	９３０Ｔ	６３０	６３０Ｔ	２４０	２４０Ｔ	E1050	E1050Ｔ
①		AT-C-930〈手すり支柱ｾｯﾄ〉 ※製品と同じ梱包状態	592221	98,000	○	○	—	—	—	—	—	—
②		AT-C-930〈ﾍﾞｰｽﾌﾟﾚｰﾄ〉 ※製品と同じ梱包状態	592220	85,000	○	○	○	○	○	○	○	○
③		AT-C-930手すりｾｯﾄ(ｷｬｯﾌﾟ付)	592222	17,800	○	○	—	—	—	—	—	—
④		AT-C用240手すりｾｯﾄ	592223	9,500	○	○	○	○	—	—	○	○
⑤	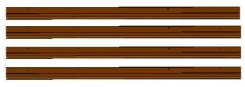	AT-C用端面保護ｶﾊﾞｰ70cm(4本)	592224	4,000	○	○	○	○	○	○	○	○
⑥		AT-C用端面保護ｶﾊﾞｰ35cm(4本)	592225	3,100	○	○	○	○	○	○	○	○
⑦		AT-C用端面保護ｶﾊﾞｰ ｺｰﾅｰ(4個)	592226	2,900	○	○	○	○	○	○	○	○
⑧	×22個	AT-C用端面保護ｶﾊﾞｰﾎﾞﾙﾄ(22個)	592227	2,300	○	○	○	○	○	○	○	○
⑨	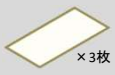 ×3枚	AT-C用滑り止めｼｰﾄ(大)(3枚)	592228	10,000	○	○	○	○	○	○	○	○
⑩	×3枚	AT-C用滑り止めｼｰﾄ(中)(3枚)	592229	3,200	○	—	○	—	○	—	○	—
⑪	×3枚	AT-C用滑り止めｼｰﾄ(小)(3枚)	592230	2,200	○	○	○	○	○	○	○	○
⑫	×3枚	AT-C用滑り止めｼｰﾄ(目隠し)(3枚)	592231	2,300	○	○	○	○	○	○	○	○
⑬	×12個	AT-C用外支柱(ねじ付)(2本)	592232	7,500	○	○	○	○	△ 別途 警告シール 必要	△ 別途 警告シール 必要	○	○
⑭	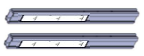	AT-C用ｽﾗｲﾄﾞ支柱(ｼｰﾙ付)(2本)	592233	7,500	○	○	○	○	○	○	○	○
⑮	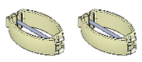	AT-C用高さ調節固定ﾋﾟﾝ(2個)	592234	3,800	○	○	○	○	○	○	○	○
⑯	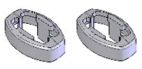	AT-C用支柱ｷｬｯﾌﾟ(2個)	592235	2,300	○	○	○	○	○	○	○	○
⑰	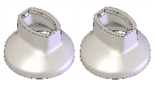	AT-C用支柱ﾌﾟﾚｰﾄｶﾊﾞｰ(2個)	592236	2,500	○	○	○	○	○	○	○	○
⑱	×4個	AT-C用ｶﾞﾀﾂｷ調整用ﾎﾞﾙﾄ(4個)	592237	2,200	○	○	○	○	○	○	○	○
⑲		AT-C用支柱固定ﾎﾞﾀﾝﾎﾞﾙﾄ(8個) ※ワッシャー8枚付き	592238	3,400	○	○	○	○	○	○	○	○
⑳	×10枚	AT-C用高さ目盛りｼｰﾙ(10枚)	592241	2,800	○	○	○	○	○	○	○	○
㉑	×10枚	AT-C用警告ｼｰﾙ(10枚)	592242	3,000	○	○	○	○	—	—	○	○
㉒		AT-C用可変支柱ﾌﾞﾗｹｯﾄｷｬｯﾌﾟ(8個)	592243	2,400	○	○	○	○	—	—	○	○
㉓	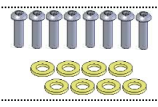	AT-C用回転固定ﾎﾞﾙﾄ(8本) ※ワッシャー8枚付き	592244	2,700	○	○	○	○	—	—	○	○
㉔		AT-C用滑り止めシートKA(大)(2枚)	592248	11,000	○	○	○	○	○	○	○	○
㉕		AT-C用滑り止めシートKA(小丸)(8枚	592249	3,400	○	—	○	—	○	—	○	—
㉖		AT-C-240<支柱セット> ※製品と同じ梱包状態	592360	48,000	—	—	—	—	○	○	—	—
㉗		AT-C-630<手すり支柱セット> ※製品と同じ梱包状態	592361	98,000	—	—	○	○	—	—	—	—
㉘	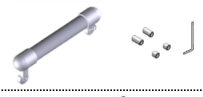	AT-C-240手すりｴﾝﾄﾞｾｯﾄ	592362	9,500	—	—	—	—	○	○	—	—
㉙		AT-C-630手すりｾｯﾄ（ｷｬｯﾌﾟ付き）	592363	17,000	—	—	○	○	—	—	—	—
㉚	×10枚	AT-C-240用警告ｼｰﾙ（10枚入）	592364	3,000	—	—	—	—	○	○	—	—
㉛		AT-C-E1050〈手すり支柱ｾｯﾄ〉 ※製品と同じ梱包状態	592257	125,000	—	—	—	—	—	—	○	○
㉜		AT-C-E1050手すりｾｯﾄ(ｷｬｯﾌﾟ付き)	592258	40,000	—	—	—	—	—	—	○	○