●AT-E-200

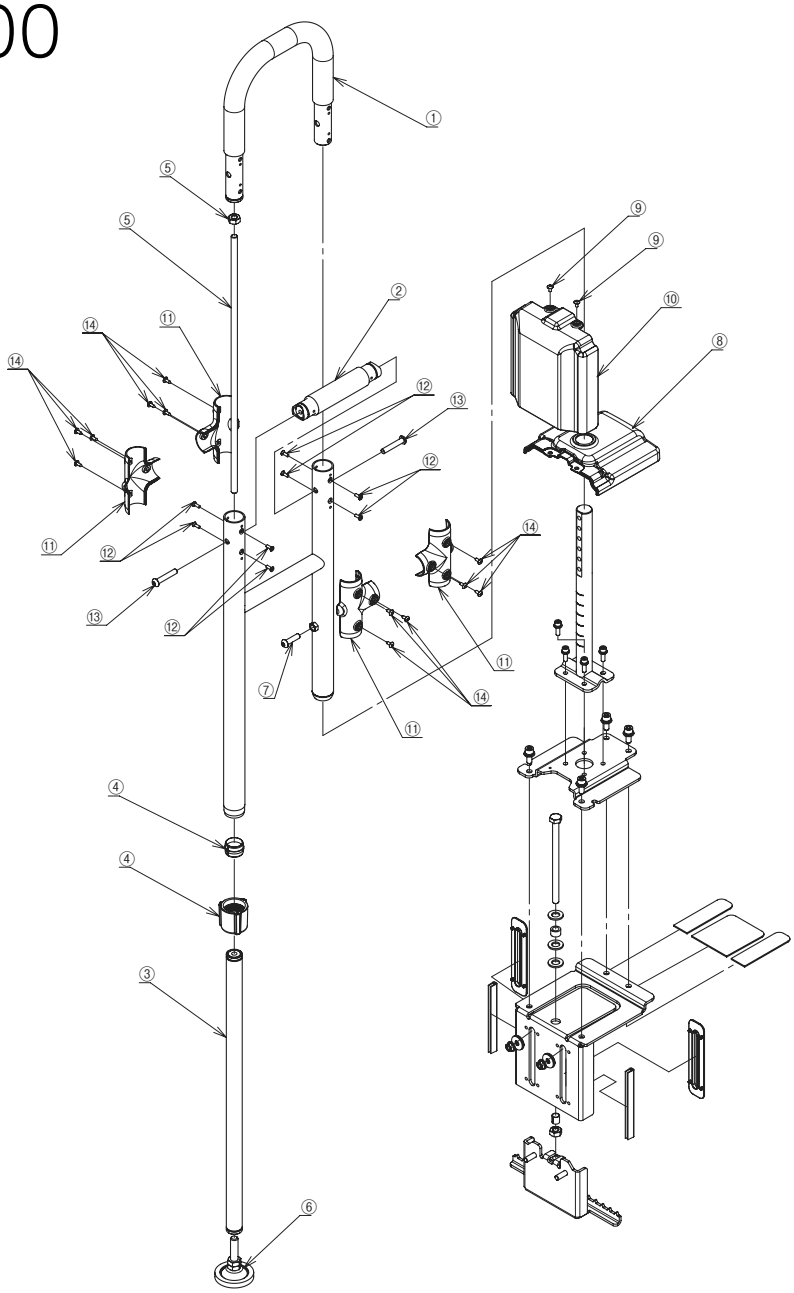

部品一覧

製　品　名	No.	部　品　名	部品コード	価格	備考	
AT-E-200	①	上段手すり(200用)	591921	19,800円(税込21,780円)		
	②	中段手すり(200用)	591922	14,300円(税込15,730円)		
	③	調節パイプC(土間側)	591923	11,400円(税込12,540円)		
	④	高さ調節固定ナット(200用)	591924	3,700円(税込 4,070円)		
	⑤	高さ調節ボルト	591925	3,100円(税込 3,410円)		
	⑥	アジャスター(200用)	591926	3,300円(税込 3,630円)		
	⑦	高さ調節固定ボルト(200用)	591927	1,080円(税込 1,188円)		
	⑧	ベースプレート樹脂カバーC	591928	3,600円(税込 3,960円)		
	⑨	ベースプレート樹脂固定ねじ(2本)	591929	700円(税込 770円)		
	⑩	ベースプレート樹脂カバーB(調節側)	591843	1,400円(税込 1,540円)		
	⑪	中段手すり樹脂カバー	591834	2,500円(税込 2,750円)		
	⑫	上段手すり固定ねじ	591831	300円(税込 330円)		
	⑬	中段手すり固定ねじ	591833	300円(税込 330円)		
	⑭	中段手すり樹脂カバー固定ねじ	591835	400円(税込 440円)		
	⑮	補修用塗料	591845	6,800円(税込 7,480円)		