●洋式トイレ用フレーム S-はねあげR-2
●洋式トイレ用フレーム SUS-はねあげR-2

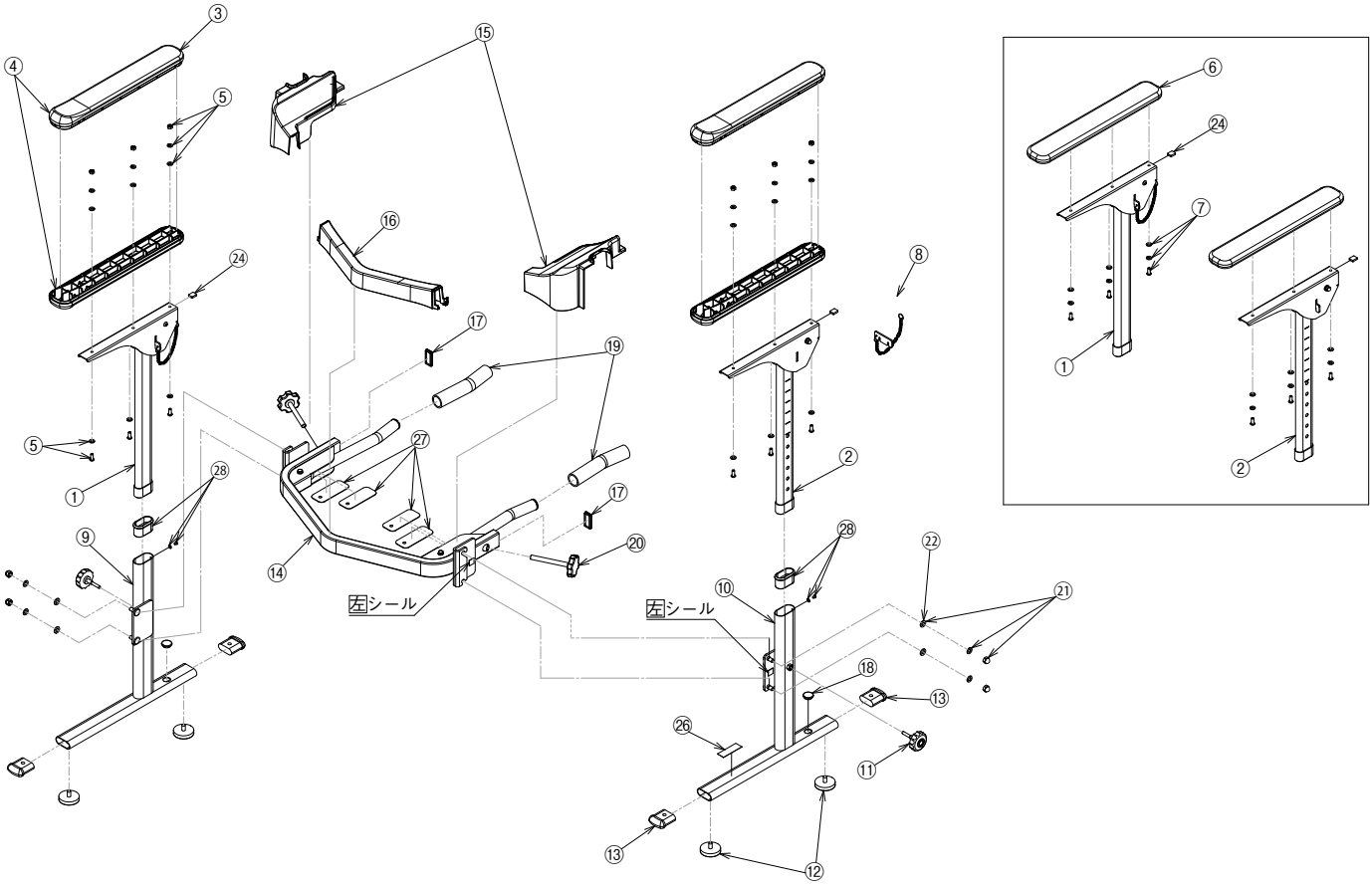

部品一覧

製　品　名	No.	部 品 名	部品コード	価格	部品詳細	備考
洋式トイレ用 フレーム S-はねあげR-2	①	S-はねあげR-2 ひじ掛け支柱（内支柱・右）	591905	17,000円 (税込18,700円)	肘掛け無し	
	②	S-はねあげR-2 ひじ掛け支柱（内支柱・左）	591906	17,000円 (税込18,700円)	肘掛け無し	
	③	S-はねあげR-2 ひじ掛け（プラスチックカバー）	591918	1,800円 (税込1,980円)		※SUS-はねあげR-2と共通
	④	S-はねあげR-2 ひじ掛け（プラスチックセット）	591919	3,700円 (税込4,070円)		※SUS-はねあげR-2と共通
	⑤	S-はねあげR-2 ひじ掛け固定用ねじセット (プラスチック用)	591907	1,250円 (税込1,375円)		※SUS-はねあげR-2と共通
	⑥	S-はねあげR-2 ひじ掛け（木）	591920	2,500円 (税込2,750円)		※SUS-はねあげR-2と共通
	⑦	S-はねあげR-2 ひじ掛け固定用ねじセット（木用）	591908	1,250円 (税込1,375円)		※SUS-はねあげR-2と共通
	⑧	トイレサポート ひじ掛けストッパー（チェーン付）	592569	2,200円 (税込2,420円)		※トイレサポートと共通
	⑨	S-はねあげR ひじ掛け支柱（外支柱・右）	591773	15,100円 (税込16,610円)		※S-はねあげRと共通
	⑩	S-はねあげR ひじ掛け支柱（外支柱・左）	591774	15,100円 (税込16,610円)		※S-はねあげRと共通
	⑪	S-はねあげR 高さ調節ボルト（2本セット）	591775	2,500円 (税込2,750円)		※S-はねあげR、SUS-はねあげR-2と共通
	⑫	S-はねあげR アジャスター（4本セット）	591776	4,600円 (税込5,060円)		※S-はねあげR、SUS-はねあげR-2と共通
	⑬	S-はねあげR ひじ掛け支柱脚キャップ・4個セット	591914	2,100円 (税込2,310円)		※S-はねあげR、SUS-はねあげR-2と共通
	⑭	S-はねあげR-2 連結バー	591910	30,500円 (税込33,550円)		
	⑮	S-はねあげR-2 フレームカバー（左右セット）	591916	1,250円 (税込1,375円)		※SUS-はねあげR-2と共通
	⑯	S-はねあげR-2 フレームカバー（センター）	591917	2,500円 (税込2,750円)		※SUS-はねあげR-2と共通
	⑰	S-はねあげR-2 連結バーエンドキャップ（2個セット）	591911	1,350円 (税込1,485円)		※SUS-はねあげR-2と共通
	⑱	はねあげR-2用床固定穴キャップ10個入	592107	4,000円 (税込4,400円)		※S-はねあげR、SUS-はねあげR-2と共通

製　品　名	No.	部 品 名	部品コード	価格	部品詳細	備考
洋式トイレ用 フレーム S-はねあげR-2	⑲	S-はねあげR-2 便座固定バーゴムカバー (2本セット)	591909	3,000円 (税込3,300円)		※SUS-はねあげR-2と共通
	⑳	S-はねあげR-2 連結便器固定ノブ	591912	1,250円 (税込1,375円)		※SUS-はねあげR-2と共通
	㉑	接続ナット・ワッシャーセット	591915	1,500円 (税込1,650円)		※SUS-はねあげR-2と共通
	㉒	S-はねあげR プラワッシャー20枚	591913	1,250円 (税込1,375円)		※SUS-はねあげR-2と共通
	㉓	S-はねあげアンカー・ビスセット	591631	1,100円 (税込1,210円)	アンカーボルト(2)、 アンカーボルト用 ナット(2)、木ネジ(2)	※S-はねあげR、SUS-はね あげR-2と共通
	㉔	S-はねあげR-2 肘掛緩衝材10個入	592108	2,900円 (税込3,190円)		※S-はねあげR、SUS-はね あげR-2と共通
	㉕	S-はねあげ塗料スプレー（300ml）	591685	9,800円 (税込10,780円)		※S-はねあげRと共通
	㉖	はねあげR-2 注意シール（10枚）	591686	2,100円 (税込2,310円)		※S-はねあげR、SUS-はね あげR-2と共通　新規追加
	㉗	はねあげR-2 固定アーム樹脂板（10枚）	591687	3,000円 (税込3,300円)	両面テープ付	※SUS-はねあげR-2と共通　新規追加
	㉘	はねあげR-2 ガタツキ防止キャップ（2個）	591688	2,200円 (税込2,420円)	キャップ (2) 、 ネジ (2) 、 ワッシャー (2)	※S-はねあげR、SUS-はね あげR-2と共通　新規追加
洋式トイレ用 フレーム SUS-はねあげR-2	①	SUS-はねあげR2 肘掛け内支柱（右）	591987	17,300円 (税込19,030円)	肘掛け無し	
	②	SUS-はねあげR2 肘掛け内支柱（左）	591988	17,300円 (税込19,030円)	肘掛け無し	
	③	S-はねあげR-2 ひじ掛け（プラスチックカバー）	591918	1,800円 (税込1,980円)		※S-はねあげR-2と共通
	④	S-はねあげR-2 ひじ掛け（プラスチックセット）	591919	3,700円 (税込4,070円)		※S-はねあげR-2と共通
	⑤	S-はねあげR-2 ひじ掛け固定用ねじセット (プラスチック用)	591907	1,250円 (税込1,375円)		※S-はねあげR-2と共通
	⑥	S-はねあげR-2 ひじ掛け（木）	591920	2,500円 (税込2,750円)		※S-はねあげR-2と共通
	⑦	S-はねあげR-2 ひじ掛け固定用ねじセット（木用）	591908	1,250円 (税込1,375円)		※S-はねあげR-2と共通
	⑧	トイレサポート ひじ掛けストッパー（チェーン付）	592569	2,200円 (税込2,420円)		※トイレサポートと共通
	⑨	SUS-はねあげR2 肘掛け外支柱（右）	591989	17,300円 (税込19,030円)		
	⑩	SUS-はねあげR2 肘掛け外支柱（左）	591990	17,300円 (税込19,030円)		
	⑪	S-はねあげR 高さ調節ボルト（2本セット）	591775	2,500円 (税込2,750円)		※S-はねあげR、R-2と共通
	⑫	S-はねあげR アジャスター（4本セット）	591776	4,600円 (税込5,060円)		※S-はねあげR、R-2と共通
	⑬	S-はねあげR ひじ掛け支柱脚キャップ・4個セット	591914	2,100円 (税込2,310円)		※S-はねあげR、R-2と共通
	⑭	SUS-はねあげR2 連結バー	591991	31,200円 (税込34,320円)		
	⑮	S-はねあげR-2 フレームカバー（左右セット）	591916	1,250円 (税込1,375円)		※S-はねあげR-2と共通
	⑯	S-はねあげR-2 フレームカバー（センター）	591917	2,500円 (税込2,750円)		※S-はねあげR-2と共通
	⑰	S-はねあげR-2 連結バーエンドキャップ（2個セット）	591911	1,350円 (税込1,485円)		※S-はねあげR-2と共通
	⑱	はねあげR-2用床固定穴キャップ10個入	592107	4,000円 (税込4,400円)		※S-はねあげR、R-2と共通
	⑲	S-はねあげR-2 便座固定バーゴムカバー（2本セット）	591909	3,000円 (税込3,300円)		※S-はねあげR-2と共通
	⑳	S-はねあげR-2 連結便器固定ノブ	591912	1,250円 (税込1,375円)		※S-はねあげR-2と共通
	㉑	接続ナット・ワッシャーセット	591915	1,500円 (税込1,650円)		※S-はねあげR-2と共通
	㉒	S-はねあげR プラワッシャー20枚	591913	1,250円 (税込1,375円)		※S-はねあげR-2と共通
	㉓	S-はねあげアンカー・ビスセット	591631	1,100円 (税込1,210円)	アンカーボルト(2)、 アンカーボルト用 ナット(2)、木ネジ(2)	※S-はねあげR、R-2と共通
	㉔	S-はねあげR-2 肘掛緩衝材10個入	592108	2,900円 (税込3,190円)		※S-はねあげR、R-2と共通
	㉕	SUS-はねあげR-2 塗料スプレー	591993	9,400円 (税込10,340円)		
	㉖	はねあげR-2 注意シール（10枚）	591686	2,100円 (税込2,310円)		※S-はねあげR、R-2と共通　新規追加
	㉗	はねあげR-2 固定アーム樹脂板（10枚）	591687	3,000円 (税込3,300円)	両面テープ付	※S-はねあげR-2と共通　新規追加
	㉘	はねあげR-2 ガタツキ防止キャップ（2個）	591688	2,200円 (税込2,420円)	キャップ (2) 、 ネジ (2) 、 ワッシャー (2)	※S-はねあげR、R-2と共通 新規追加